ИП Киселева Р.Г. ИНН 744901981336
Специальное конструкторско-технологическое бюро

ПОГРУЗЧИК ФРОНТАЛЬНЫЙ НАВЕСНОЙ (ПФН-JM 010) ДЛЯ ТРАКТОРА JINMA-240/244

с обычным и челюстным ковшами

ИНСТРУКЦИЯ ПО СБОРКЕ

РУКОВОДСТВО ПО ЭКСПЛУАТАЦИИ

г. Челябинск
2021 год

ОГЛАВЛЕНИЕ

1. Техническая характеристика……...……..... 2
2. Комплект поставки …….…..3
3. Инструкция по сборке…….…...4
3.1. Установка узла навески на трактор ……..4
3.2. Установка съемных кронштейнов опоры погрузчика ……6
3.3. Установка мачты …… 7
3.4. Установка челюстного ковша ……8
3.5. Установка гидроцилиндров …….. 9
3.6. Установка гидравлического оборудования …….. 10
3.7. Проверка погрузчика и подготовка к работе …… 11
4. Указания мер безопасности ……... 11
5. Эксплуатация трактора с погрузчиком фронтальным …… 12
5. Обслуживание и хранение ПФН, обслуживающий персонал .. 13
6. Гарантийные обязательства и срок службы……..14
Отметки о приемке и продаже …..…….....15
Приложений 1 – Гидравлическая схема ПФН ……..... 16
Приложение 2 –копия Сертификата соответствия на ПФН …... 17
Свидетельство о продаже, гарантийный талон …….….. 18

1. ТЕХНИЧЕСКАЯ ХАРАКТЕРИСТИКА

Наименование	Величина
Тип погрузчика	Навесной, гидравлический
Модель	ПФН-JM-010
Для минитрактора JM-244/JM-240	240 и 244
Захват во фронтальном направлении, мм	1300
Объем ковша, м3	0.16 или 0,29 (под заказ)
Высота подъема, мм	2100
Грузоподъемность, кг	до 250
Габариты (Д, Ш, В), мм	3100х1200х1500
Масса, кг	250
Количество обслуживающего персонала	1 (машинист)

2. КОМПЛЕКТ ПОСТАВКИ

№	Наименование	Маркировка	Количество
	Узел навески на трактор		
1.1	Кронштейн навески левый	ФП-JM 04	1
1.2	Кронштейн навески правый	ФП-JM 04	1
	Съёмные кронштейны		
2.1	Опора левая	ФП-JM 02	1
2.2	Опора правая	ФП-JM 02	1
2.3	Стяжка опор, круг d16	ФП-JM 02.20	1
	Мачта в сборе		
3.1	Мачта основная	ФП-JM 07	1
3.2	Кронштейн *Е* (верхний)		2
3.3	Тяга малой мачты	ФП-JM 08	2
3.4	Кронштейн *Ж* (передний)		2
3.5	Пластина *Б* (передняя)	ФП-Ур 07.02	4
	Элементы гидравлики		
4.1	Гидрораспределитель (или челюстной ковш)	02.Р40 (03.Р40)	1 (1)
4.2	Гидроцилиндр подъема мачты	ГЦ 50.25.320 или 63.30.320	2
4.3	Гидроцилиндр малой мачты – поворота ковша	ГЦ 50.25.200 СБ	2
4.4	Гидроцилиндр челюсти (версия)	ГЦ 50.25.200	1
4.5	Комплект РВД, муфт и штуцеров	см. приложение 1	1
	Ковш		
5.1	Ковш простой 160 л.	ФП-JM 011 сб	1
5.2.	Или ковш челюстной 190 л	ФП-JM 091 сб	1
5.2.1	Корпус ковша	ФП-JM 09-А	1
5.2.2	Челюсть ковша	ФП-JM 09-Б	1
5.3.	Сцепка ковша в сб.	фпJM 05.б	1
	Крепеж		
6.1	Палец (или с челюстным ковшом)	стандартная комплектация	26 (или 30)
6.2	Болт		20
6.3	Шайба		20
6.4	Гайка		20
7	Руководство по эксплуатации и сборке		1
8	Копия сертификата соответствия		1

Изделие постоянно улучшаются и могут быть некоторые расхождения между настоящим РЭ и изделием!

3. ИНСТРУКЦИЯ ПО СБОРКЕ ПФН

Порядок проведения сборки и установки ПФН

Перед началом сборки ПФН установите трактор на ровной горизонтальной поверхности и включите стояночный тормоз. При распаковывании ПФН проверьте его комплектацию.

3.1. Установка узла навески на трактор

Сначала на трактор устанавливаются элементы погрузчика, которые в дальнейшем не будут сниматься с трактора при его обычной эксплуатации, даже, если погрузчик будет снят с трактора.

3.1.1. Установка боковых кронштейнов навески.

Демонтируйте пластины-заглушки на корзине сцепления трактора.

Внимание!

В конструкцию ПФН-JM с декабря 2016 года внесено изменение – специальными стяжками усилены левый и правый кронштейны навески поз. 1.1 и 1.2. Перед установкой правого кронштейна навески 1.2 необходимо открутить от насоса гайку прижима трубки подачи гидромасла к насосу (открутить «обратку»), оттянуть вправо от трактора эту трубку и завести ее в окно правого кронштейна навески (между стяжкой и стаканом кронштейна навески). Установить правый кронштейн навески на штатное место, после чего прикрутить трубку «обратки» к насосу

Левый и правый кронштейны навески (поз. 1.1 и 1.2 соответственно) устанавливаются вместо пластин-заглушек на корзину сцепления трактора, как показано на рисунке 1 и крепятся штатными болтами трактора.

Внимание!

(для кабинного трактора – все работы должны выполняться на сборочном предприятии или в специальной мастерской)

* открутите болты крепления каркаса кабины к передним нижним кронштейнам навески кабины трактора;

* вывесите переднюю часть кабины с помощью домкрата;

* демонтируйте пластины-заглушки на корзине сцепления трактора вместе с приваренными к ним кронштейнами навески кабины;

* приложите снятые пластины с кронштейнами к соответственно левым и правым навескам погрузчика, сделайте разметку и прорежьте доступным вам способом (угловая шлифмашинка – «болгарка», плазменной резкой, эл.сваркой) паз под специальную стяжку навески погрузчика. Крепежные отверстия должны быть полностью совмещены на обеих пластинах;

* в штатных кронштейнах пластин-заглушек кабинного трактора необходимо увеличить длину паза под болт на 15 мм в сторону несущей пластины доступным вам способом;
* левый и правый кронштейны навески (поз. 1.1 и 1.2 соответственно) устанавливаются вместо пластин-заглушек на корзину сцепления трактора, как показано на рисунке 1.; сверху на основную несущую пластину кронштейна навески погрузчика устанавливается штатная доработанная пластина трактора с кронштейном навески кабины и обе эти пластины одновременно крепятся болтами М14х2-45 к корзине сцепления трактора (эти болты в комплект поставки не входят);
* кабина крепится к штатному кронштейну.

3.1.2. Установка переднего кронштейна навески.

Демонтируйте передние штатные груза-утяжелители трактора. Передний кронштейн навески погрузчика (поз. 1.4) установите на передней части рамы трактора в штатные места крепления на подрамнике аккумулятора и радиатора и закрепите болтами из комплекта погрузчика.

.

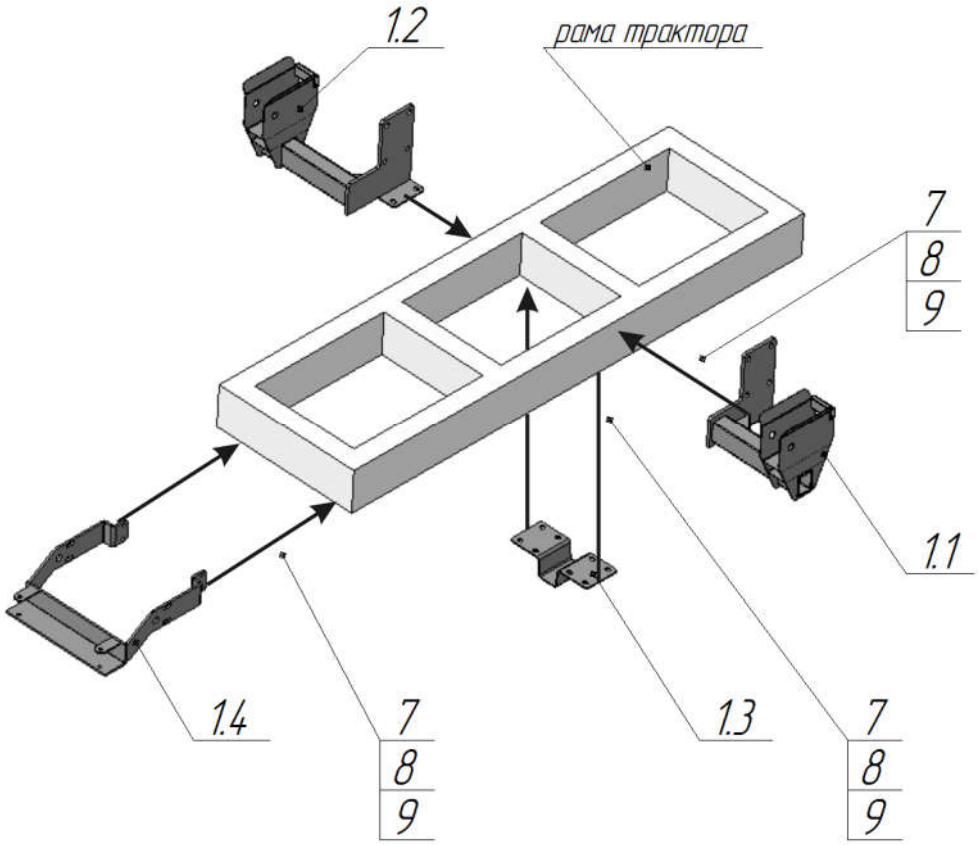

Рисунок 1 – Узел навески на трактор в сборе
(рама трактора изображена условно)

3.2. Установка съемных кронштейнов опоры погрузчика

Погрузчик фронтальный в сборе может быть в любой момент, по желанию эксплуатанта, снят с трактора. Для быстрой установки на трактор погрузчика и снятия погрузчика с трактора служат специальные опоры.

Левая и правая опоры погрузчика (поз. 2.1 и 2.2) устанавливаются на соответствующие кронштейны навески и фиксируются пальцами. В продольном направлении каждый кронштейн жестко фиксируется специальным стопорным болтом с контргайкой, при этом болт вкручивается в кронштейн и упирается в крепежный палец.

В вилку на кронштейне передней навески 1.4 рис.1 устанавливается труба кронштейна переднего опоры (поз. 2.3) и фиксируется двумя болтами с гайками. Затем при помощи 4 болтов с гайками и шайбами с каждой стороны кронштейн передний соединяется с концами боковых опор (рисунок 2) и образует единую жесткую рамную конструкцию.

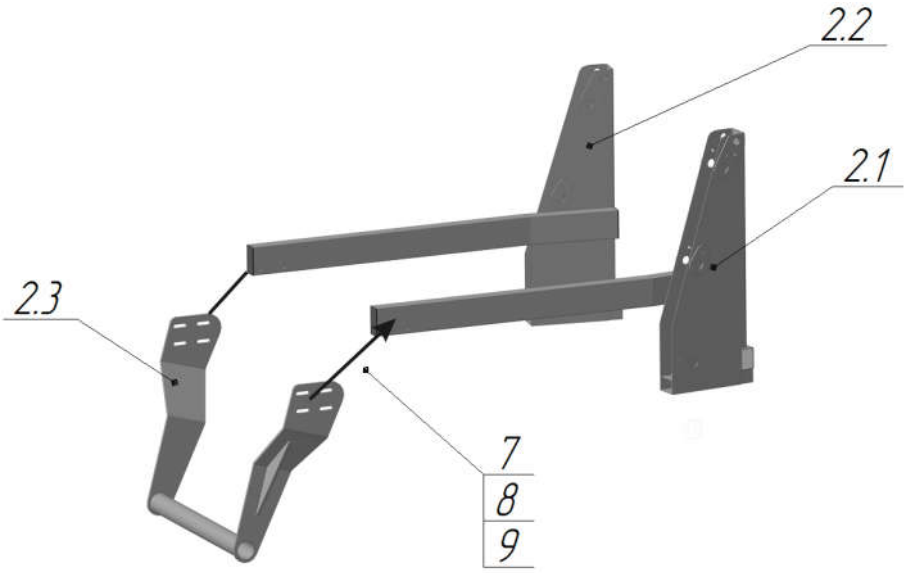

Рисунок 2 – Съемные кронштейны в сборе

После установки на трактор опоры погрузчика, на боковые кронштейны опор погрузчика устанавливаются элементы основной и малой мачты и гидравлическое оборудование

3.3. Установка мачты

Все детали мачты соединяются друг с другом при помощи пальцев. Все пальцы снабжены пресс-масленками.

Мачта основная «Н»-образная (поз. 3.1) задними концами устанавливается в средние отверстия опор.

В нижние отверстия опор устанавливаются штоки гидроцилиндров мачты (поз. 4.2); корпусными концами они соединяются с нижним отверстием колена основной мачты.

С каждой стороны в верхние отверстия колена основной мачты устанавливаются кронштейны Е (поз. 3.2) таким образом, чтоб их средние отверстия были повернуты назад и более длинная сторона опущена вниз. Отверстия кронштейна Е соединены таким образом:

- нижние – с основной мачтой (3.1);
- средние – с тягой малой мачты (3.3);
- верхние – с наращенным концом гидроцилиндра поворота ковша (4.3).

К нижним передним отверстиям основной мачты пальцами прикреплены по две пластины Б (поз 3.5).

К передним отверстиям основной мачты прикреплены по две пластины Г навески ковша (поз. 3.6).

Тяги малой мачты (поз. 3.3) пальцами соединены с верхними отверстиями соответствующих боковых опор (2.1 и 2.2) и средними отверстиями кронштейнов Е (3.2).

Через отверстие в штоковом конце гидроцилиндра поворота ковша (4.3) соединены по две пластины Б (3.5) и одному кронштейну Ж (поз. 3.4).

Второй конец кронштейна Ж соединен со средним отверстием двух пластин Г (поз. 3.6).

Каждая пластина Г (3.6) крепится двумя пальцами (смазка в них не предусмотрена) к ковшу погрузчика, одним пальцем к пластине Ж и одни пальцем к основной мачте как показано на рисунке 3.

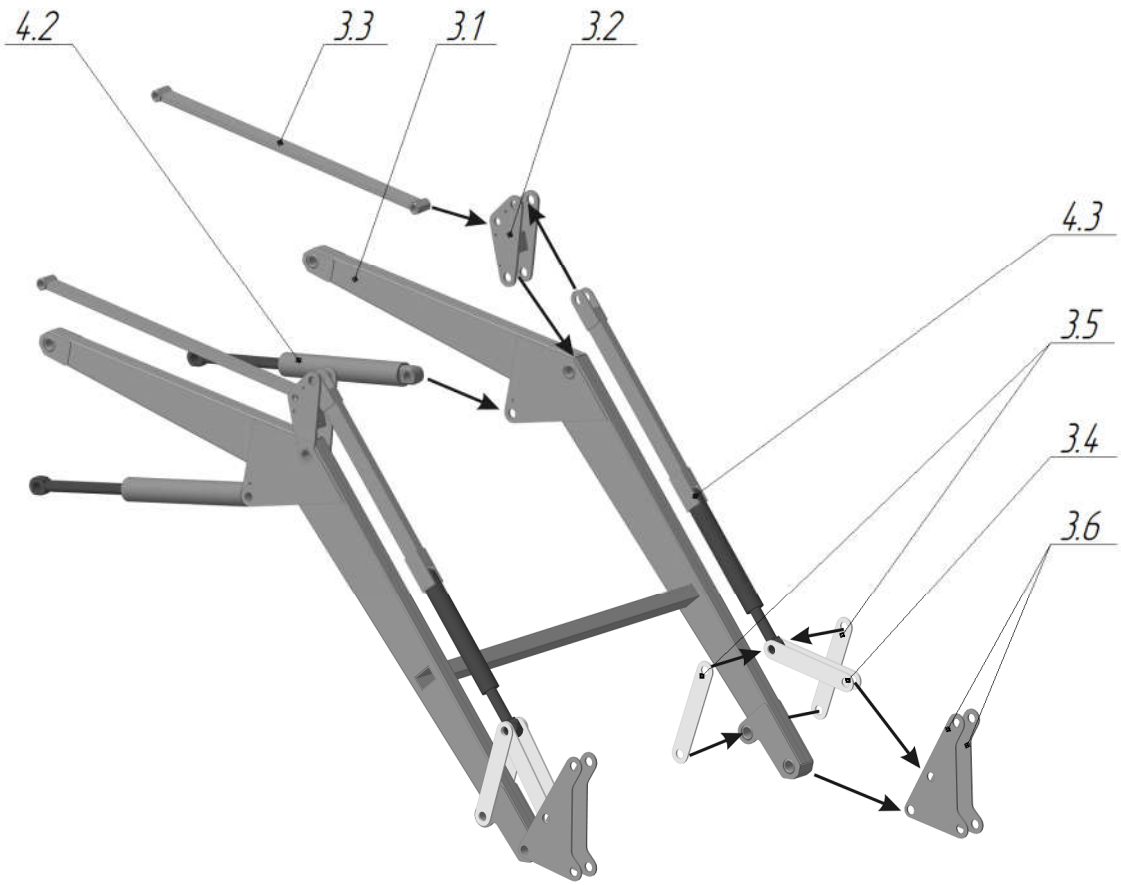

Рисунок 3 – Мачта в сборе

3.4. Установка челюстного ковша (по заказу)

Все детали ковша соединяются друг с другом при помощи пальцев. В соответствующие отверстия пластин (поз. 3.8) устанавливается корпус ковша (поз. 4.1). Челюсть ковша (поз. 4.2) соединяется с корпусом за счет отверстий в верхней части. Затем в соответствующие отверстия в центре челюсти и корпуса ковша устанавливается гидроцилиндр ковша (поз. 4.3) (рисунок 4) штоком вверх.

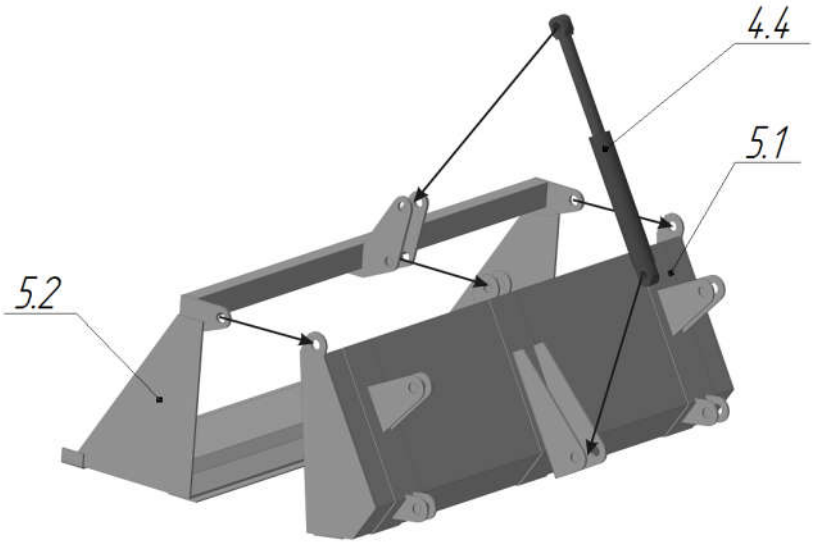

Рисунок 4 – Ковш в сборе

3.5. Установка гидроцилиндров

После сборки всех элементов мачты, установите четыре гидроцилиндра согласно рисунка 3.

ГЦ 320 штоковой часть ставим на боковой кронштейн съемных опор в третью сверху проушину резьбовыми гайками книзу. Корпусную часть ГЦ 320 ставим в проушину средней части основной мачты снизу.

Удлинённый ГЦ 200 ставим штоком вперед, соединяя пластины Б и кронштейн Ж , корпусной частью назад – в верхнюю проушину кронштейна Е, резьбовыми гайками кверху.

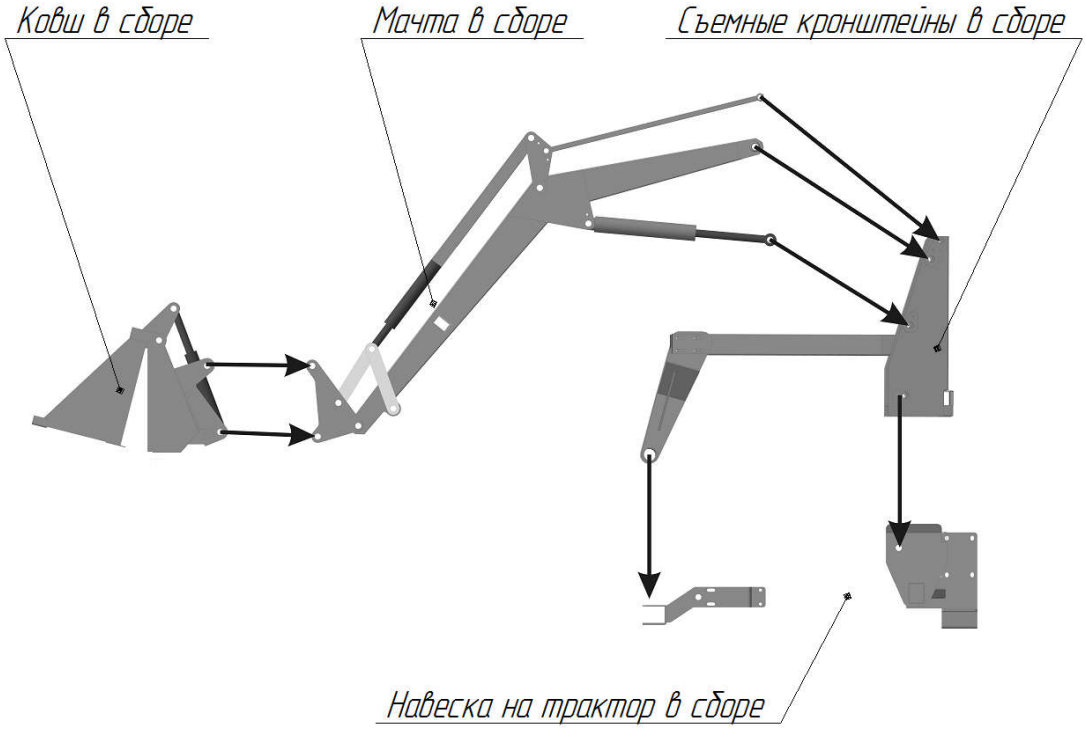

Рисунок 5 –Погрузчик фронтальный в сборе

3.6. Установка гидравлического оборудования

На основной мачте в заводских условиях установлены гидравлические трубки для основной разводки подачи масла. На правом кронштейне съемной опоры погрузчика приварен кронштейн под гидрораспределитель.

3.6.1. Подготовка трактора

* на основном бескабинном тракторе JM установлен один гидронасос и гидрооборудование погрузчика включается последовательно в основную гидросистему гидроусилителя руля (ГУР) и подъема сельхознавески трактора. При этом демонтируется рукав высокого давления (РВД) от гидронасоса к редукционному клапану ГУР (как опция может быть установлен РВД с муфтой БРС), РВД из ЗиП соединяет ГР погрузчика (вход масла, соседствует с регулировочным клапаном ГР) со штуцером подачи масла на насосе трактора. А слив масла из ГР погрузчика через РВД соединяется с входом редукционного клапана ГУР трактора. При наличии муфты БРС на РВД, муфту разъединяем и к подающему концу РВД с муфтой присоединяем всасывание ГР погрузчика, а к сливному концу – слив ГР погрузчика.

* на кабинном тракторе JM и некоторых версиях бескабинных тракторов установлены два гидронасоса, один на ГУР, второй на гидросистему с/х-навески. У таких тракторов гидронасос с/х-навески связан со штатным гидрораспределителем трактора двумя РВД, соединенными быстроразъемными соединениями (муфтами БРС). Просто разъедините муфту БРС и присоедините РВД ГР погрузчика как описано выше.

на кабинном тракторе:

* необходимо приварить пластину под гидрораспределитель к продольной трубе каркаса кабины на уровне панели приборов. После остывания, пластину и место сварки зачистить и подкрасить черной краской.

* для последующей прокладки шести РВД, справа от панели приборов, между панелью и вертикальным элементом каркаса вырезать элемент пластиковой обшивки на длину 150 мм, отступая от верхнего поперечного элемента каркаса кабины вниз на 300 мм.

3.6.2. Сборка гидрораспределителя

Установите гидрораспределитель (ГР) на штатную пластину под гидрораспределитель и закрепите прилагаемыми к погрузчику болтами с гайками.

К гидрораспределителю присоединяем (смотрите приложение):

* два РВД с частями от муфт БРС (гайка – подающая магистраль, штуцер - сливная магистраль) для кабинного трактора или с гайками М20х1,5 на концах – для бескабинного трактора;

* четыре (или шесть – для челюстного ковша) РВД для связи с трубками на мачте.

3.6.3. Сборка гидроразводки погрузчика

* соединить подающую магистраль, для чего соединить муфту БРС на РВД от насоса трактора с муфтой на входном РВД погрузчика – для кабинного трактора, или прикрутить гайку на подающем РВД погрузчика к насосу трактора – на бескабинном тракторе;

* соединить сливную магистраль, для чего муфту от сливного РВД погрузчика соединить с муфтой от РВД трактора, что идет к ГР трактора – для кабинного трактора, или соединить сливной РВД погрузчика гайкой со входом редукционного клапана ГУР трактора.

* согласно схемы в приложении соединить РВД от ГР погрузчика с трубками на основной мачте.

* согласно схемы в приложении соединить трубки основной мачты с гидроцилиндрами.

3.7. Проверка погрузчика и подготовка к работе

* навесьте на мачту погрузчика ковш и закрепите;

* проверьте, прошприцованы или нет все места смазки. При необходимости внесите смазку. Шприц для густой смазки в комплект не входит. Смазанные места должны быть вытерты насухо, т.к. смесь пыли с маслом является сильным абразивным средством, ускоряющим износ машины.

* запустите двигатель трактора; если двигатель не запускается или глохнет, то проверьте правильность соединения РВД и правильность соединения муфт БРС. Не увеличивайте обороты двигателя, если у вас есть сомнения в правильности его работы. Это может привести к поломке привода насоса.

* если двигатель трактора работает устойчиво, то проверьте уровень гидромасла в гидробаке и заполните гидросистему погрузчика маслом. Для чего 2…3 раза поднимите и опустите мачту и заглушите трактор. Долейте гидравлическое масло ВМГЗ в гидробак трактора до максимального уровня. Повторите операцию не менее десяти раз, полностью выдвигая поршни гидроцилиндров мачты и ковша. При нормальном наполнении гидросистемы маслом мачта и ковш поворачиваются без рывков с достаточной скоростью. Первичный расход масла ВМГЗ примерно два литра. Запрещается использовать масло бывшее в употреблении или новое с механическими примесями или водой.

* для удаления из штоковых полостей гидроцилиндров подъема мачты (ГЦ 320) воздуха надлежит сделать следующее:

**наехать передними колесами трактора на какое-нибудь устойчивое препятствие (например, на поддон) и опустите мачту погрузчика ниже уровня

опоры передних колес, тем самым полностью закрыть штоковую полость ГЦ 320;
**слегка ослабить болт банджо на ближайшем к трактористу патрубке каждого (последовательно) ГЦ 320 и стравить воздух пока не потечет масло, затянуть болт банджо;
**10…20 раз поднять и опустить мачту погрузчика, чтобы максимально выгнать воздух из гидроцилиндра.
* устраните потеки масла, если они проявились;
* всегда, после окончания работы, опускайте ковш на землю.

4. УКАЗАНИЯ МЕР БЕЗОПАСНОСТИ

4.1. Перед первым использованием фронтального погрузчика необходимо внимательно прочитать Инструкцию по эксплуатации ПФН и Инструкцию по эксплуатации трактора, на который планируется установка погрузчика, и научиться управлять трактором.

4.2. При эксплуатации надевайте одежду, соответствующую погодным условиям.

4.3. Запрещается работать на тракторе с установленным ПФН лицам, не прошедшим соответствующее обучение.

4.4. Движение трактора начинайте с первой передачи и при необходимости постепенно увеличивайте ее.

4.5. На бескабинном тракторе надлежит работать погрузчиком в каске.

4.6. Запрещается:
- устанавливать и эксплуатировать погрузчик на трактор, не поставленный на учет в органе Гостехнадзора и не прошедший в органе Гостехнадзхора технический осмотр; такое нарушение служит основанием для снятия погрузчика с гарантии;
- эксплуатировать неисправный трактор или погрузчик; при возникновении неисправностей во время работы немедленно прекратить работу и устранить неисправность;
- поднимать и перемещать погрузчиком груз, превышающий грузоподъемность и вместимость ковша ПФН; упираться при движении трактора ковшом в неподвижные препятствия типа стены или поребрика;
- перевозить в ковше погрузчика грузы на большие расстояния;
- переезд по грунтовым дорогам с уклоном более 10 градусов;
- сходить и садиться на трактор на ходу;
- нахождение на тракторе с ПФН посторонних лиц;
- убирать слежавшийся снег или тяжелые сыпучие материалы при движении трактора с высокой скоростью;

- эксплуатировать ПФН в темное время суток на не освещенных участках;
- сидеть на конструкциях ПФН при движении;
- ездить на больших скоростях и делать крутые повороты в местах скопления людей;
- поднимать переднюю или заднюю часть трактора опираясь на ковш;
- работать с неисправным оборудованием.

5. Эксплуатация трактора с погрузчиком фронтальным

5.1. Перед началом эксплуатации осмотрите трактор и погрузчик. Устраните выявленные замечания.

5.2. Убедитесь, что на машине нет посторонних предметов. А инструмент находится в инструментальном ящике.

5.3. Запустите двигатель трактора и на месте проверьте работоспособность погрузчика. Устраните замечания, при необходимости. Прислушивайтесь к шуму работающих механизмов трактора и погрузчика и при появлении посторонних стуков и шумов немедленно прекратите работу погрузчика и трактора и устраните неисправность.

54. Двигайтесь к месту выполнения работ, соблюдая требования правил дорожного движения. При движении трактора должны быть включены передние фары. Ковш погрузчика не должен закрывать обзор трактористу-машинисту и перекрывать свет фар.

5.5. При захвате сыпучих продуктов двигаться со скоростью не более 5 км/ч.

5.6. При заполнении ковша сыпучими продуктами, двигаться к месту выгрузки с ковшом, приподнятым над поверхностью на достаточную высоту, исключающую повреждение погрузчика.

5.7. Выгружать продукт из ковша плавно, без рывков.

5.8. Перед началом работы проверьте территорию, на которой будет использован ПФН. Избегайте наездов на различные препятствия (пни, трубы и т.п).

5.9. Следите, чтобы под поднятой мачтой, ковшом и в рабочей зоне не было людей.

5.10. Чистку ковша осуществлять только тогда, когда он опущен на грунт.

5.11. Погрузку грунта в транспорт осуществлять через задний борт или сбоку. Запрещается перенос ковша через кабину.

5.12. Соблюдайте правила выполнения работ в зоне линий электропередач и в зоне выхода на поверхность различных трубопроводов.

5.13. При работе с липкими материалами не допускайте сильного загрязнения ковша и вовремя очищайте его.

5.14. При погрузке следите, чтобы не было ударов штоками гидроцилиндров о части транспорта.

5.15. Не допускайте подрыв смерзшегося грунта ковшом погрузчика.

6. Обслуживание и хранение ПФН обслуживающий персонал

Трактор с погрузчиком закрепляют за машинистом, прошедшим специальное обучение и имеющим соответствующее удостоверение. Эксплуатация трактора необученным персоналом **является основанием для прекращения гарантии** на трактор с погрузчиком фронтальным.

Машинист несет полную ответственность за состоянием трактора и погрузчика и за качество выполняемых работ.

Машинист обязан:

- Знать в совершенстве конструкцию, эксплуатационные особенности трактора с погрузчиком (машины);
- Содержать машину в чистоте и выполнять ежесменное техническое обслуживание;
- Постоянно следить за состоянием машины;
- Вести отчетность о работе машины и передаче его другим лицам.

При эксплуатации и техническом обслуживании трактора с погрузчиком машинист должен руководствоваться указаниями механика, ответственного за эксплуатацию и техническое обслуживание парка подобных машин.

Механик (инженерно-технический работник) обязан:

- Инструктировать машиниста по устройству, правилам эксплуатации, техническому обслуживанию трактора с погрузчиком и по технике безопасности ведения работ на машине;
- Организовывать проведение технического обслуживания иремонта экскаватора, вести учет и следить за своевременным и качественным выполнением работ;
- Следить за отчетность по работе машины;
- Составлять совместно с машинистом акты о поломках и авариях; предъявлять в установленном порядке рекламации изготовителям (продавцам, поставщикам) трактора и погрузчика;
- Организовывать снабжение машины заправочными материалами, запасными частями и инструментом.

Ежедневное обслуживание заключается в проверке целостности всех элементов конструкции, очистке ПФН от грязи, периодической подтяжке резьбовых соединений, смазки подвижных элементов, устранении дефектов окраски. В случае обнаружения повреждений, их надлежит устранить.

Устранение неисправностей допускается только при неработающем двигателе на ровной горизонтальной поверхности.

Наружные утечки рабочей жидкости не допускаются, за исключением выноса маслиной пленки штоками гидроцилиндров до одной капли за 3 минуты.

Отсутствие внутренних утечек в насосах, гидрораспределителях и гидроцилиндрах проверяют специальными приборами или на стендах. В эксплуатационных условиях величина утечек может быть ориентировочно установлена по величине стравливания штоков гидроцилиндров под действием силы тяжести. Допустимая величина стравливания штоков в течение часа для цилиндров мачты – 75 мм, для цилиндров ковша – 150 мм. Величину стравливания проверяют при максимальных вылетах рабочих органов.

После окончания работы всегда опускайте ковш на поверхность земли .

Хранение ПФН допускается как в установленном на тракторе виде, так и снятым с трактора. Рекомендуется хранить под навесом.

Как минимум один раз в год необходимо очистить ПФН от пыли, ковш от остатков погруженных материалов, зачистить элементы конструкций от ржавчины, где это необходимо и восстановить лакокрасочное покрытие эмалью НЦ-132. Детали, не имеющие покрытий, трущиеся и резьбовые поверхности смазать консистентной смазкой. По возможности ежемесячно восстанавливайте лакокрасочное покрытие.

Срок защиты ПФН без переконсервации и восстановления лакокрасочного покрытия – 1 год.

7. Гарантийные обязательства и срок службы.

Изготовитель гарантирует исправность ПФН в течение всего срока службы при условии соблюдения пользователем требований настоящего руководства по эксплуатации.

Гарантийный срок устанавливается в 12 месяцев со дня продажи через розничную сеть. При отсутствии отметки о продаже в розничной сети гарантийный срок устанавливается 12 месяцев от даты изготовления.

Срок службы устанавливается в 5 лет.

Все претензии принимаются по адресу СКТБ: 454108 г. Челябинск, а/я 9820, ИП Киселёва Р.Г., тел.8-351-2150348, электронная почта 3512150348@mail.ru

ГАРАНТИЯ РАСПРОСТРАНЯЕТСЯ ИСКЛЮЧИТЕЛЬНО НА ТЕРРИТОРИЮ РОССИИ.

Изготовитель принимает на себя гарантийные обязательства со следующими ограничениями:

- Запасные части и узлы на замену неисправным высылаются в адрес потребителя до ближайшего к нему терминала транспортной компании или почтой до адреса получателя за наш счет;
- Работы по гарантийному ремонту неисправного изделия выполняются нами или за наш счет в месте передачи изделия первому после нашего склада оптовому или розничному покупателю. При выполнении работ третьим лицом за наш счет, стоимость работ согласовывается с нами и утверждается нами. Оплачивается только непосредственно выполнение работ по ремонту изделия.

Дефектные детали следует высылать с приложением гарантийного талона и акта, в котором должно быть указано:

- место составления;
- дата составления;
- ФИО лица, предъявляющего претензию и его адрес;
- краткое описание дефекта и причины его возникновения.
- требование, предъявляемое пользователем;
- подписи пользователя и представителя независимой ремонтной мастерской сельхозтехники.

Акт должен быть составлен в течение 10 дней с момента обнаружения дефекта.

ОТМЕТКИ О ПРИЁМКЕ И ПРОДАЖЕ

Погрузчик фронтальный навесной (ПФН-JM 010) сертифицирован (Сертификат соответствия № ТС RU C-RU.AB29.B.12199 серия RU № 0461928 с 28.10.2016 по 27.10.2021), изготовлен и укомплектован в соответствии с ТУ 28.30.86-010-0177896620-2016 и признан годным к эксплуатации.

Номер изделия _____

Дата выпуска _____2021 (месяц, год)

Подпись ОТК_____ ИП Киселева Р.Г.

Печать

ПРИЛОЖЕНИЕ 1

Гидравлическая схема погрузчика фронтального навесного

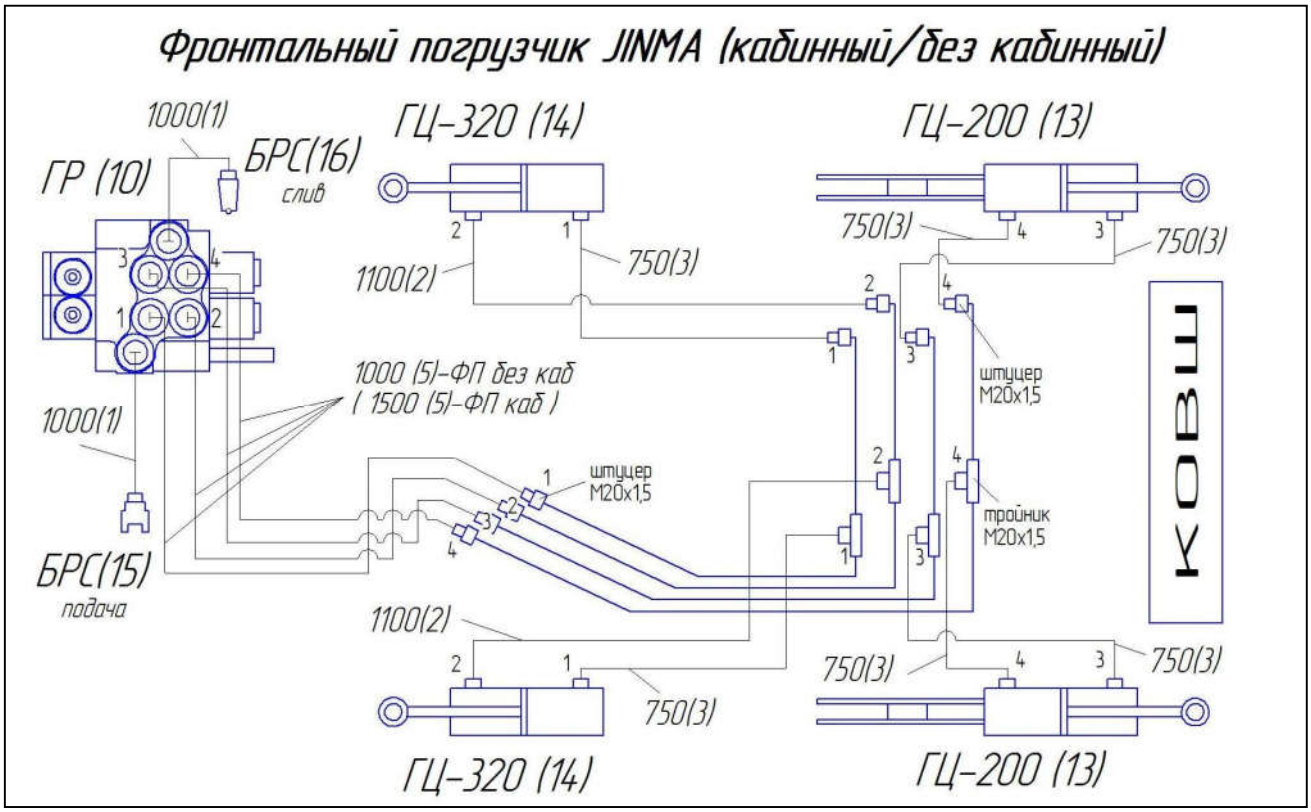

1	РВД 10 DK M20x1,5 (0) / DK M20x1,5 (0) – 1100 мм	2
2	РВД 10 banjo M20x1,5 (0) / DK M20x1,5 (0) – 1100 мм	2
3	РВД 10 banjo M20x1,5 (0) / DK M20x1,5 (0) – 750 мм	6
5	РВД 10 DK M20x1,5 (0) / DK M20x1,5 (0) – 1100 мм	4
(5)	РВД 10 DK M20x1,5 (0) / DK M20x1,5 (0) – 1500 мм	2
10	Гидрораспределитель 02P40 R1A1A1 GKZ1	1
13	Гидроцилиндр ГЦ50.25.200 50.25.200	2
14	Гидроцилиндр МС 50/30х320-3.22	2
15	БРС (розетка)	1
16	БРС (нипель)	1
17	Трубки соединительные	4
18	Болт banjo M20x1,5	8
19	Штуцер ГР	6

ПРИЛОЖЕНИЕ 2
Сертификат соответствия на ПФН-010
(копия)

ТАМОЖЕННЫЙ СОЮЗ

ЕАС

СЕРТИФИКАТ СООТВЕТСТВИЯ

№ ТС RU C-RU.AB29.B.12199

Серия RU № 0461928

ОРГАН ПО СЕРТИФИКАЦИИ ОРГАН ПО СЕРТИФИКАЦИИ ПРОДУКЦИИ "ЛСМ" ОБЩЕСТВА С ОГРАНИЧЕННОЙ ОТВЕТСТВЕННОСТЬЮ "ТРАНСКОНСАЛТИНГ". Место нахождения: Российская Федерация, 117036, город Москва, улица Дмитрия Ульянова, дом 9/11, корпус 2. Фактический адрес: Российская Федерация, 121170, город Москва, Кутузовский проспект, дом 36, строение 4. Телефон: +7(495) 9846339, факс: +7(495) 9846339, адрес электронной почты: sert@lcm.g.ru. Аттестат аккредитации № РОСС RU.0001.11AB29 выдан 09.08.2016 года Федеральной службой по аккредитации

ЗАЯВИТЕЛЬ Индивидуальный предприниматель Киселева Римма Геннадьевна. Основной государственный регистрационный номер индивидуального предпринимателя: 311744925200020. Место жительства: 454108, Челябинская область, город Челябинск, улица Тухачевского, дом 12, квартира 39, Российская Федерация, телефон: +7(351)215-03-48, факс: +7(351)90-44-761, адрес электронной почты: tractor.nini74@mail.ru.

ИЗГОТОВИТЕЛЬ Индивидуальный предприниматель Киселева Римма Геннадьевна. Место жительства: 454108, Челябинская область, город Челябинск, улица Тухачевского, дом 12, квартира 39, Российская Федерация. Адрес производства: 454108, Челябинская область, город Челябинск, улица Лущенко, дом 6, Российская Федерация.

ПРОДУКЦИЯ Погрузчики фронтальные навесные сельскохозяйственные, модель ПФН-JM 010. Продукция изготовлена в соответствии с ТУ 28.30.86-010-0177896620-2016 Серийный выпуск

КОД ТН ВЭД ТС 8431 20 000 0

СООТВЕТСТВУЕТ ТРЕБОВАНИЯМ Технического регламента таможенного союза ТР ТС 010/2011 "О безопасности машин и оборудования"

СЕРТИФИКАТ ВЫДАН НА ОСНОВАНИИ Протокола испытаний № 174/Н-25.05/16 от 25.05.2016 года, выданного Испытательной лабораторией "ЛСМ" ООО "Трансконсалтинг", аттестат аккредитации РОСС RU.0001.21AB61 до 12.06.2016 года, Акта анализа состояния производства № 2843 от 11.05.2016 года

ДОПОЛНИТЕЛЬНАЯ ИНФОРМАЦИЯ Условия и сроки хранения продукции, срок службы (годности) указаны в прилагаемой к продукции эксплуатационной документации

СРОК ДЕЙСТВИЯ С 28.10.2016 **ПО** 27.10.2021 **ВКЛЮЧИТЕЛЬНО**

М.П.

Руководитель (уполномоченное лицо) органа по сертификации — (подпись) — В. И. Спивак (инициалы, фамилия)

Эксперт (эксперт-аудитор) (эксперты (эксперты-аудиторы)) — (подпись) — С.М. Мирзаметов (инициалы, фамилия)

СВИДЕТЕЛЬСТВО О ПРОДАЖЕ

Погрузчик фронтальный навесной (ПФН-JM 010) зав. № _____ продан

«_____» _____ 2021 года

_____

(наименование торговой организации)

Подпись продавца _____ Штамп (печать)

КОРЕШОК ГАРАНТИЙНОГО ТАЛОНА

«_____» _____ 202_ г. в ремонт направлены детали _____

_____

Акт от «___» _____202_ г.

ИП Киселева Р.Г. 454108, а/я 9820, г. Челябинск, ул. Луценко, д. 6, офис 4,

тел 8-351-215-03-48, www.трак74.рф

ГАРАНТИЙНЫЙ ТАЛОН

от «____» _____ 202_ г.

На ремонт Погрузчика фронтального навесного (ПФН-JM 010) зав. № _____

Изготовлен _____ 2021 года.

Продан «_____» _____ 2021 года

_____

(наименование торговой организации)

Подпись продавца _____ Штамп (печать)

На погрузчик фронтальный навесной можно установить следующее оборудование:

Наименование	**Изделие**	**Модель**	**Захват, м**	**Для тракторов**
Увеличенный ковш 290 литров для легких сыпучих материалов		ФП-JM	1,2	от 24 л.с.
Ковш челюстной		ФП-JM-челюсть	1,2	от 20 л.с.
Вилы паллетные усиленные		ВПУ	0,9	от 18 л.с.
Отвал передний снежный, поворотный механически или гидравлически		ОПНГ-ФП	1,5 … 1,8	от 18 л.с.
Стогометатель		СТ-ФП	1,2	от 18 л.с.

Сайт изготовителя погрузчика фронтального навесного

www.трак74.рф